Diagnostic et dépannage électrique industriel - Niveau 2

Durée : 4 jours (28 h) en présentiel / Intra-entreprise.

Formation alternant 30% théorique et 70% pratique.

Formation destinée aux équipes de maintenance amenées à intervenir sur des installations électriques industrielles.

- Réduire les temps de diagnostic et d'arrêt des équipements industriels.
- Développer une méthode structurée de recherche de panne électrique.
- Sécuriser les opérations de contrôle, de mesure et de dépannage.
- Améliorer l'autonomie des techniciens face aux dysfonctionnements électriques récurrents.
- Formation **réalisée dans vos locaux avec mise en pratique sur machines et platines de simulation.**

OBJECTIFS PÉDAGOGIQUES

- ✓ Réaliser des mesures électriques et interpréter les résultats obtenus
- ✓ Lire et analyser un schéma électrique industriel
- ✓ Établir une procédure de test pour localiser un dysfonctionnement
- ✓ Diagnostiquer et dépanner un circuit électrique industriel

A QUI S'ADRESSE CETTE FORMATION

Profil du stagiaire / prérequis

- Une connaissance des bases de l'électricité industrielle est recommandée
- Un échange en amont permet d'adapter la formation aux équipements, aux problématiques rencontrées et au niveau des stagiaires.

PROGRESSION PÉDAGOGIQUE

1. Rappels des bases de l'électricité
•Tension, courant, résistance et puissance
•Loi d'Ohm et calculs simples
•Régimes de neutre
•Lecture de schémas électriques

2. Contrôle des composants électriques
•Utilisation du multimètre en dépannage
•Relais, contacteurs et relais thermiques
•Transformateurs et moteurs asynchrones
•Capteurs TOR, PNP et NPN
•Recherche des défauts de masse et de connexion

3. Méthodologie de diagnostic
•Analyse du fonctionnement à partir du schéma
•Élaboration d'une procédure de test
•Interprétation des mesures électriques
•Localisation des dysfonctionnements

4. Mise en pratique
•Mesures et contrôles sur machines
•Contrôle des moteurs et circuits de démarrage
•Recherche de pannes sur schémas électriques
•Exercices sur platines de simulation

5. Sécurité
•Risques électriques
•Isolation et consignation
•Vérification d'absence de tension
•Bonnes pratiques d'intervention

6. Modalités d'évaluation
•Questionnaire de fin de stage

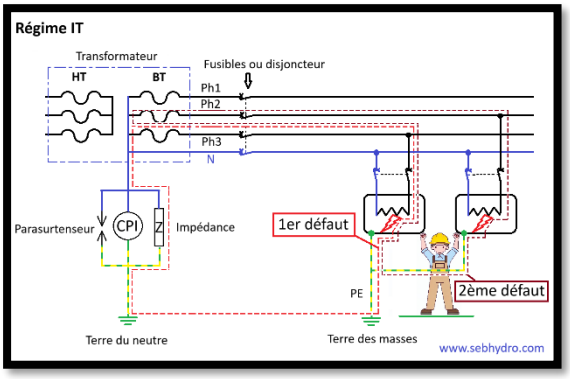

Formation en présentiel dans vos locaux, prévoir une salle avec un tableau blanc.

Un accès gratuit aux cours et vidéos sur le site internet pour poursuivre la formation.

À noter : Les stagiaires peuvent tester leurs connaissances par des questionnaires de type QCM directement sur le site internet.
https://www.sebhydro.com/quiz/

Une attestation de formation pour chaque stagiaire sera remise en fin de stage.

Sécurité :

Le formateur est placé sous votre responsabilité lors des travaux pratiques dans vos ateliers. Il se conforme aux règles de sécurité en vigueur dans l'entreprise.

Pour les travaux pratiques, tous les stagiaires doivent être équipés de leurs propres EPI. (Chaussures de sécurité, vêtements de travail, gants, lunettes)

INFORMATIONS PRATIQUES

- **Effectif :** jusqu'à 8 personnes
- **Délai d'accès :** à partir de 6 semaines
- **Tarif :** formation réalisée sur site, devis personnalisé sur demande
- **Accessibilité :** formation accessible aux personnes en situation de handicap après étude des besoins
- **Qualité :** la certification qualité Qualiopi a été délivrée au titre de la catégorie : **actions de formation**

FINANCEMENT : Certification Qualiopi N° 567660
De nombreux dispositifs peuvent vous permettre de financer les frais liés à la formation de vos salariés. Renseignez-vous auprès de votre OPCO.

SEBHYDRO
Formation et services en hydraulique et électricité
9 bis rue des Bonnets, 58260 La Machine
Tél. : 06 50 19 44 25 | sebhydro@sebhydro.com
www.sebhydro.com